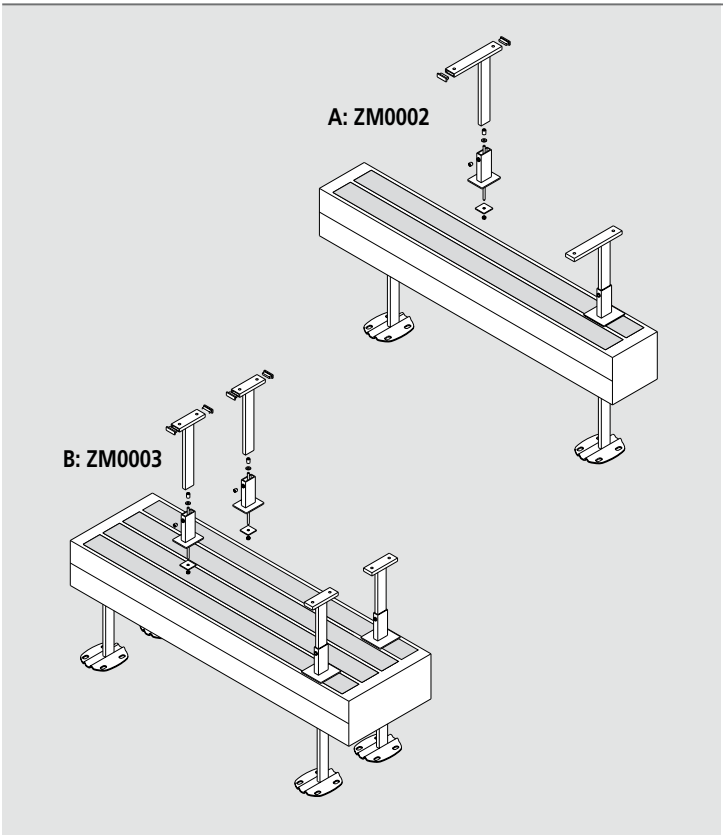

2016/04 • 6912081

DE – Montageanleitung für Fensterbankträger Set A und Bankträger Set B für Konvektoren
EN – Installation Instructions for Window Sill Set A and Bench Set B for Convectors
FR – Instructions de montage pour support de rebord de fenêtre (A) et porte-banc (B) pour convecteurs
IT – Istruzioni di montaggio per il supporto per il davanzale della finestra (A) e il portapanca (B) per convettori
ES – Instrucciones de montaje para soportes de solera (A) y soportes de banco (B) para convectores
CS – Montážní návod pro držák parapetu sady A a držák lavice sady B pro konvektory
PL – Instrukcja montażu wspornika parapetowego, zestaw A, i wspornika wykorzystywanego jako miejsce do siedzenia, zestaw B, pod konwektory
EL – Οδηγίες εγκατάστασης για βάση πρεβαζιού παραθύρου σετ A και βάση περβαζιού σετ B για θερμοπομπούς
RU – Руководство по монтажу опор подоконника, комплект A, и опор скамьи, комплект B, для конвекторов
RO – Instrucțiuni de montaj pentru (A) de suporturi pentru glafuri şi (B) de suporturi pentru bănci pentru convectoare
HU – Konvektorok A jelű ablakpárkányra és B jelű párkányra szerelhető tartókészlet szerelési utasítása
ZH – 用于对流器的窗台支架套件 A 与台式支架套件 B 的安装说明书
AR – دليل تركيب حاملات عتبة النافذة من المجموعة A وحاملات العتبة من المجموعة B للمسخنات بالحمل الحراري
FA – راهنمای نصب گیره مخصوص طاقچه ست A و گیره ست B برای انتقال دهنده گرما

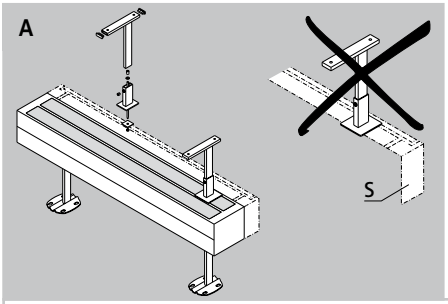

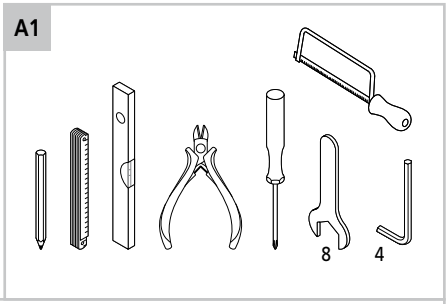

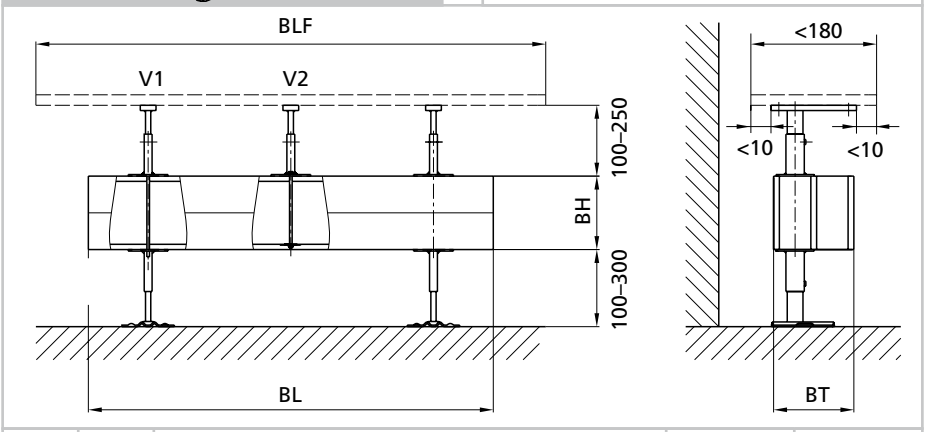

		BL [mm]				BT [mm]	BH [mm]
		500–1000	1100–2000	2100–4000	4100–6000	72–194	70/140/ 210/280
FBT		2	3	5	7		
TFT		35 kg					

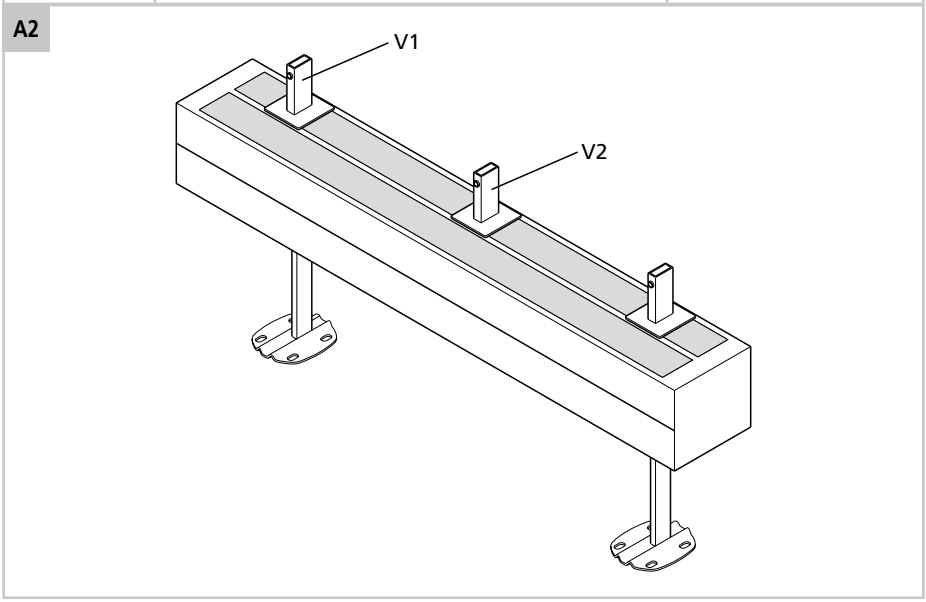

A3

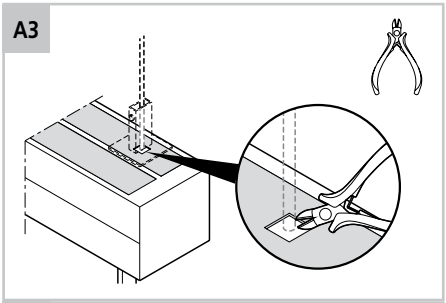

A4

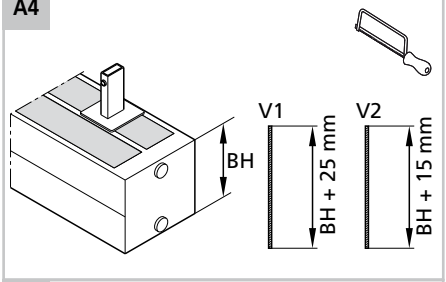

A5

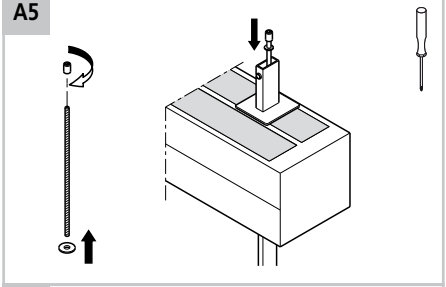

A6

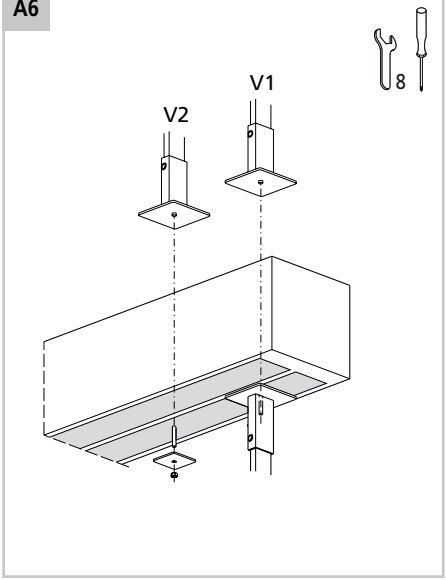

A7

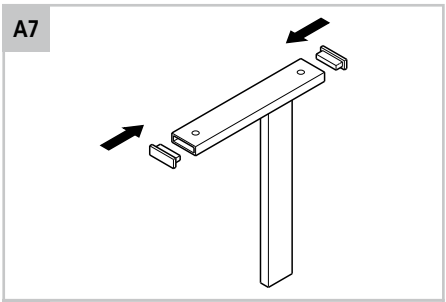

A8

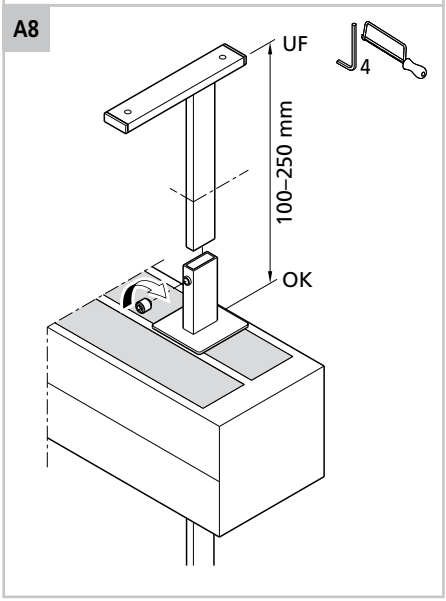

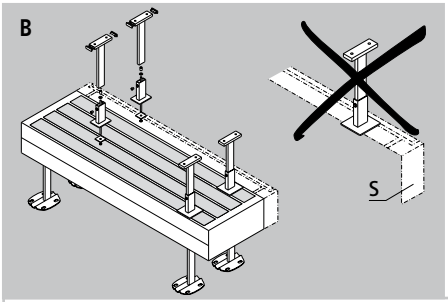

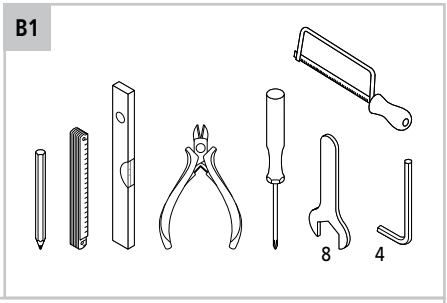

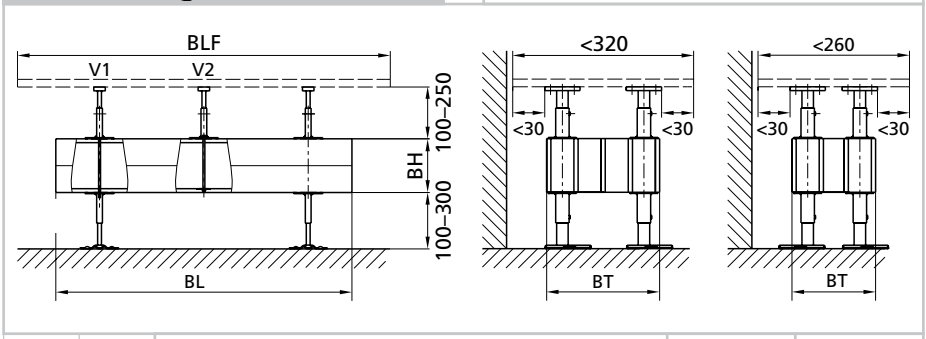

		BL [mm]				BT [mm]	BH [mm]
		500–1000	1100–2000	2100–4000	4100–6000	194–316	70 / 140 / 210 / 280
BTS (AK I/II)		2	2	3	4		
BTS (AK III)		2	3	5	7		

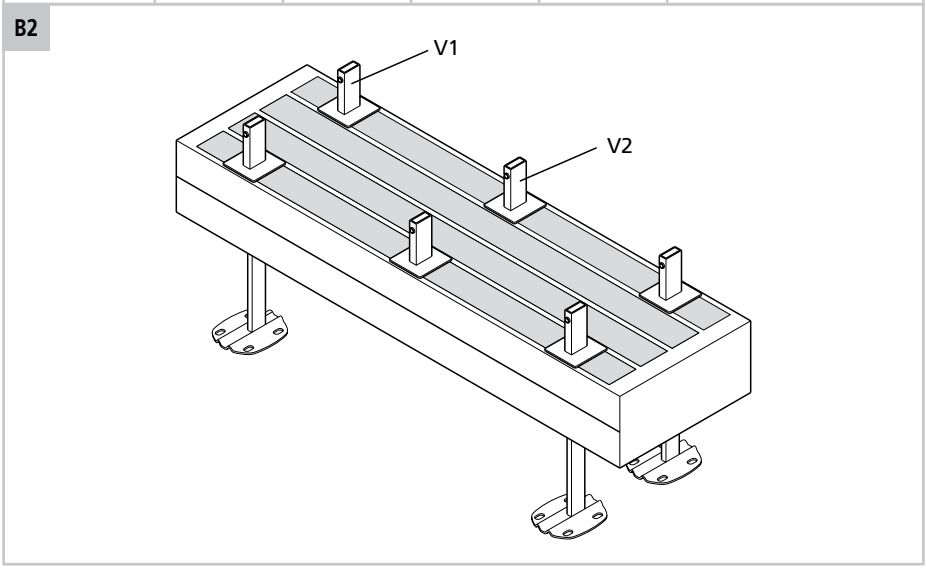

B3

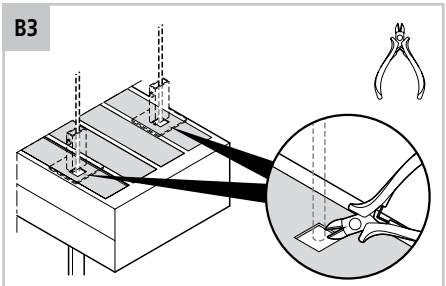

B4

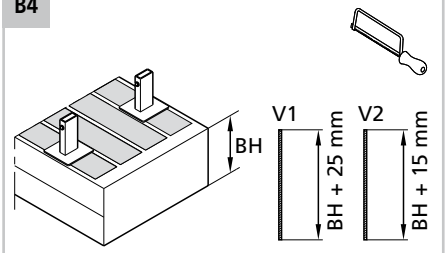

B5

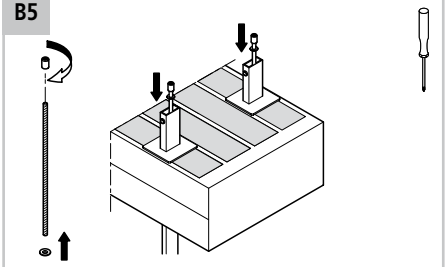

B6

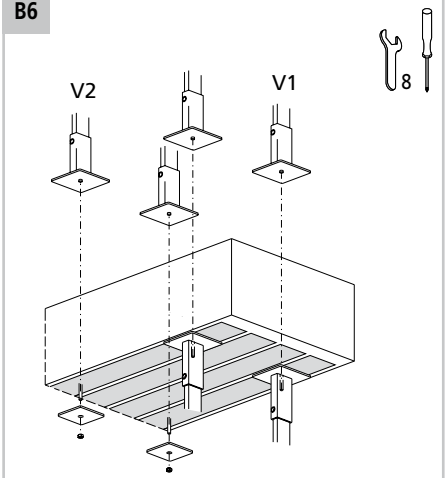

B7

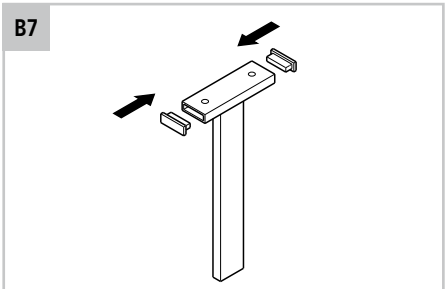

B8

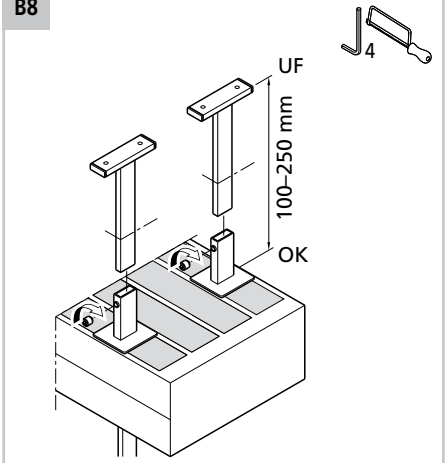

	BT	BH	BL	S
DE	Bautiefe Konvektor	Bauhöhe Konvektor	Baulänge Konvektor	Strahlungsschirm
EN	Convector depth	Convector height	Convector length	Shield
FR	Profondeur du convecteur	Hauteur du convecteur	Longueur du convecteur	Écran anti-rayonnement
IT	Profondità convettore	Altezza convettore	Lunghezza convettore	Schermo all'irraggiamento
ES	Profundidad constructiva del convector	Altura constructiva del convector	Longitud constructiva del convector	Pantalla de radiación
CS	Konstrukční hloubka konvektoru	Konstrukční výška konvektoru	Konstrukční délka konvektoru	Izolační deska
PL	Głębokość konwektora	Wysokość konwektora	Długość konwektora	Ekran zapobiegający wypromieniowaniu ciepła
EL	Βάθος κατασκευής θερμοπομπού	Ύψος κατασκευής θερμοπομπού	Μήκος κατασκευής θερμοπομπού	Προστασία ακτινοβολίας
RU	Монтажная глубина конвектора	Монтажная высота конвектора	Монтажная длина конвектора	Экран теплового излучения
RO	Adâncime constructivă convector	Înălțime constructivă convector	Lungime constructivă convector	Ecran de radiații
HU	Konvektor építési mélység	Konvektor építési magasság	Konvektor építési hossz	Sugárzásvédő burkolat
ZH	对流器的结构深度	对流器的结构高度	对流器的结构长度	辐射罩
AR	عمق تركيب المسخن	ارتفاع تركيب المسخن	طول تركيب المسخن	حاجب الإشعاع
FA	عمق انتقال دهنده گرما	ارتفاع انتقال دهنده گرما	طول انتقال دهنده گرما	حفاظ مخصوص اشعه‌های ناخواسته

	BLF	UK	OK
DE	Baulänge Fensterbank	Unterkante Fensterbank	Oberkante Konvektor
EN	Window sill length	Lower edge of window sill	Upper edge of convector
FR	Longueur du rebord de fenêtre	Bord inférieur du rebord de fenêtre	Bord supérieur du convecteur
IT	Lunghezza davanzale della finestra	Bordo inferiore davanzale della finestra	Bordo superiore convettore
ES	Longitud constructiva de solera	Borde inferior de solera	Borde superior de convector
CS	Konstrukční délka parapetu	Spodní hrana parapetu	Horní hrana konvektoru
PL	Długość parapetu	Krawędź dolna parapetu	Krawędź górna konwektora
EL	Μήκος κατασκευής περβαζιού παραθύρου	Κάτω γωνία περβαζιού παραθύρου	Επάνω γωνία θερμοπομπού
RU	Монтажная длина подоконника	Нижний край подоконника	Верхний край конвектора
RO	Lungime constructivă glaf	Muchia inferioară glaf	Muchia superioară convector
HU	Ablakpárkány építési hossz	Ablakpárkány alsó él	Konvektor felső él
ZH	窗台的结构长度	窗台下边缘	对流器上边缘
AR	طول تركيب عتبة النافذة	الحافة السفلى لعتبة النافذة	الحافة العليا للمسخن
FA	طول طاقچه	لبه پایینی طاقچه	لبه بالایی انتقال دهنده گرما

	FBT	BTS	AK	TFT
DE	Anzahl Fensterbankträger	Anzahl Bankträgerset	Anforderungs-klasse	Tragfähigkeit Träger
EN	Number of window bench supports	Number of bench support sets	Requirement class	Load capacity per support
FR	Nombre de supports de rebord de fenêtre	Nombre de kits porte-banc	Classe d'exi-gences	Capacité portante Support
IT	Numero supporti per il davanzale della finestra	Numero set portapanca	Classe di requi-sito	Portata supporto
ES	Número de soportes de solera	Número de juegos de soporte de banco	Clase de requi-sitos	Capacidad de carga del soporte
CS	Počet držáků parapetu	Počet sad držáků lavic	Třída požadavku	Nosnostdržáku
PL	Liczba wsporników parapetowych	Liczba zestawów wspornika wykorzystywanego jako miejsce do siedzenia	Klasa wymagań	Nośność wspornika
EL	Αριθμός βάσεων πρεβαζιού παραθύρου	Αριθμός σετ βάσεων πρεβαζιού	Κλάση απαιτήσεων	Αντοχή βάσης
RU	Количество опор подоконника	Количество опор скамьи комплект держателя подоконника	Класс требований	Несущая способность опор
RO	Număr de suporturi pentru glafuri	Număr set de suporturi pentru bănci	Clasa de solicitare	Capacitate portantă suport
HU	Ablakpárkányra szerelhető tartók száma	Párkányra szerelhető tartókészletek száma	Követel-ményosztály	Tartó teherbírása
ZH	窗台支架的数量	台式支架套件的数量	需求分类	支架承载能力
AR	عدد حاملات عتبة النافذة	عدد مجموعات حاملات العتبة	فئة المتطلبات	قدرة التحميل على الحامل
FA	تعداد گیره مخصوص طاقچه	تعداد ست گیره	کلاس مورد نیاز	ظرفیت نگهداری بار حامل

DE – Gebrauchsanleitung

Montage und Reperatur darf nur von einem Fachhandwerker ausgeführt werden.

Zulässiger Gebrauch

Die Fensterbank- und Bankträger dürfen nur für die Montage an Konvektoren mit folgenden Eigenschaften verwendet werden:

- Lamellenschachtbreite 50 mm

Jeder andere Gebrauch ist nicht bestimmungsgemäß und daher nicht zulässig!

⚠ WARNUNG

Verletzungsgefahr!

▶ Belastbarkeit des Fensterbankträger Set A beachten.

Das Set A ist nicht als Sitzgelegenheit geeignet und für AK I–III gemaß VDI 6036 nicht zulässig.

Wartung

Eine besondere Wartung der Fensterbank-/ Bankträger ist nicht notwendig.

Reklamation

Wenden Sie sich im Schadensfall an Ihren Fachhandwerker!

Sicherheitshinweise

▶ Montageanleitung vor Montage gründlich durchlesen.

▶ Alle Hinweise zu Aufstellort, technischen Daten, Einsatzgrenzen, Wand- und Bodenbeschaffenheit und Wandabstand beachten.

▶ Nach der Montage die **Anleitung dem Endverbraucher** überlassen.

▶ Transportieren und lagern Sie das Montagematerial nur in der Schutzverpackung.

Entsorgung

▶ Verpackung und nicht benötigte Teile dem Recycling oder der ordnungsgemäßen Entsorgung zuführen. Die örtlichen Vorschriften beachten.

DE – Montageanleitung

Die Fensterbank- und Bankträger dürfen nur von einem Fachhandwerker montiert werden.

Anzahl der Fensterbank- und Bankträger

▶ Montieren Sie je nach Typ und Baulänge jeden Konvektor mit der angegebenen Anzahl der Fensterbank- und Bankträger.

Die Montage der Träger am Strahlungsschirm ist unzulässig.

EN – Instructions for use

Installation and repair may be performed only by a qualified tradesman.

Permissible use

The window sill and bench supports may be used only for installation of convectors with the following characteristics:

- Fin housing width 50 mm

Any other use is contrary to its intended purpose and therefore not permissible!

⚠ WARNING

Risk of injury!

▶ Heed load capacity of window sill support set A.

Set A is not intended to be used as a seat and not permitted for AK I–III per VDI 6036.

Maintenance

Special maintenance of the window sill / bench support is not required.

Complaint

Please contact your specialist in case of damage!

Safety instructions

▶ Thoroughly read through the assembly instructions before starting installation.

▶ Heed all instructions regarding installation site, technical data, application limits, wall and floor conditions and wall spacing.

▶ After installation pass the **instructions on to the end user**.

▶ Store and transport the mounting hardware only in the protective packaging.

Disposal

- ▶ Packaging and any parts that are not needed should be recycled or disposed of properly. Observe local regulations.

EN – Installation instructions

The window sill and bench supports may be installed only by a qualified tradesmen.

Number of window sill and bench supports

- ▶ Depending on the type and length, use the specified number of window sill and bench supports when installing each convector.

Installation of the supports on the shield is not permitted.

FR – Instructions d'utilisation

Le montage et la réparation sont réservés à un installateur spécialisé.

Utilisation conforme

Les supports de rebord de fenêtre et les porte-banc sont autorisés uniquement pour le montage sur les convecteurs dotés des caractéristiques suivantes :

- Largeur du compartiment à lamelles 50 mm

Toute autre utilisation n'est pas conforme à l'usage prévu et est donc interdite !

⚠ AVERTISSEMENT
Risque de blessure ! ▶ Respecter la charge admissible du support de rebord de fenêtre Set A. Le set A ne doit pas être utilisé comme siège et n'est pas autorisé pour AK I-III conformément à VDI 6036.

Maintenance

Les supports de rebord de fenêtre/porte-banc ne nécessitent pas de maintenance particulière.

Réclamation

En cas de détérioration, s'adresser à un installateur spécialisé !

Consignes de sécurité

- ▶ Lire attentivement les instructions avant le montage.
- ▶ Respecter toutes les consignes relatives au lieu d'installation, aux caractéristiques techniques, aux limites d'utilisation, à la structure du mur et du plancher ainsi que la distance au mur.
- ▶ Après le montage, remettre les **instructions à l'utilisateur final**.
- ▶ Transporter et entreposer toujours les éléments de montage dans leur emballage de protection.

Traitement des déchets

- ▶ Amener l'emballage et les pièces non utilisées dans un centre de recyclage ou un centre d'élimination des déchets réglementaire. Respecter les prescriptions locales.

FR – Instructions de montage

Le montage des supports de rebord de fenêtres et les porte-banc est réservé à un installateur spécialisé.

Nombre de supports de rebord de fenêtre et porte-banc

- ▶ Monter chaque convecteur avec le nombre de supports de rebord de fenêtre et de porte-banc requis en fonction du type et de la longueur.

Le montage du suport sur l'écran anti-rayonnement n'est pas autorisé.

IT – Istruzioni per l'uso

Il montaggio e la riparazione possono essere eseguiti solo da un installatore specializzato.

Uso consentito

Il supporto davanzale della finestra e il portapanca possono essere utilizzati solo per il montaggio ai convettori con le seguenti caratteristiche:

- Larghezza vano con alette 50 mm

Ogni altro uso è considerato non conforme alle disposizioni ed è quindi vietato!

⚠ ATTENZIONE

Pericolo di lesioni!

▶ Osservare la portata del supporto per il davanzale della finestra set A.

Il set A non è adatto come sedia e non è consentito per AK I–III secondo VDI 6036.

Manutenzione

Non è necessaria una manutenzione particolare del supporto davanzale della finestra/del portapanca.

Reclamo

In caso di danno rivolgetevi al vostro rivenditore specializzato!

Indicazioni di sicurezza

▶ Leggere le istruzioni di montaggio prima di procedere al montaggio.

▶ Osservare tutte le indicazioni sul luogo di posa, i dati tecnici, i limiti d'impiego, le qualità della parete e del pavimento e la distanza dalla parete.

▶ Dopo il montaggio cedere le **istruzioni all'utente finale**.

▶ Trasportare e stoccare il materiale di montaggio solo nell'imballo protettivo.

Smaltimento

▶ Procedere al riciclaggio o al corretto smaltimento dell'imballo e delle parti non necessarie. Osservare le disposizioni locali.

IT – Istruzioni di montaggio

Il supporto davanzale della finestra e il portapanca possono essere montati solo da un installatore specializzato.

Numero supporti davanzale della finestra e del portapanca

▶ A seconda del tipo e della lunghezza montare ogni convettore con un numero indicato di supporti del davanzale della finestra e del portapanca.

Il montaggio dei supporti sullo schermo all'irraggiamento non è ammesso.

ES – Instrucciones de empleo

El montaje y la reparación sólo las puede realizar un técnico especializado.

Uso previsto

Los soportes de solera y de banco sólo se pueden utilizar para el montaje en convectores con las siguientes características:

- Ancho de la caja de láminas 50 mm

Cualquier otro uso se considera no conforme con el fin previsto y, por tanto, no está permitido.

⚠ ADVERTENCIA

¡Peligro de lesiones!

▶ Observar la capacidad de carga del soporte de solera juego A.

El juego A no está indicado para sentarse y no está permitido para AK I–III según VDI 6036.

Mantenimiento

Los soportes de solera/banco no necesitan un mantenimiento especial.

Reclamación

Diríjase a su técnico especializado en caso de defectos.

Advertencias de seguridad

- ▶ Lea detenidamente las instrucciones de montaje antes de proceder al montaje.
- ▶ Observar todas las indicaciones respecto a lugar de instalación, datos técnicos, disposición mural o en el suelo y distancia a la pared.
- ▶ Tras el montaje, entregue las **instrucciones** al usuario final.
- ▶ Transporte y almacene el material de montaje exclusivamente con el embalaje protector.

Eliminación

- ▶ Recicle el embalaje y las piezas que no necesite o elimínelos de forma reglamentaria. Tenga en cuenta la normativa local.

ES – Instrucciones de montaje

Los soportes de solera y de banco deben ser montados exclusivamente por un técnico especializado.

Número de soportes de solera y de banco

- ▶ Según el tipo y longitud de cada convector, móntelo con el número adecuado de soportes de solera y de banco.

Los soportes no se pueden montar en la pantalla de radiación.

CZ – Návod k použití

Montáž a opravy smí provádět pouze kvalifikovaný servisní technik.

Přípustné použití

Držáky parapetů a lavic se smí používat pouze pro montáž na konvektory s následujícími parametry:

- Šířka šachty pro lamely 50 mm

Jakékoli jiné použití je v rozporu s určeným účelem, a je proto nepřípustné!

⚠ VÝSTRAHA

Nebezpečí poranění!

- ▶ Dodržte zatížitelnost držáku parapetu sady A.

Sada A není vhodná jako sedátko a není přípustná pro TP I–III podle VDI 6036.

Údržba

Zvláštní údržba držáku parapetu/lavice není nutná.

Reklamace

V případě poškození se obraťte na kvalifikovaného technika!

Bezpečnostní pokyny

- ▶ Před montáží si pečlivě přečtěte návod montáži.
- ▶ Dodržte všechny pokyny ohledně místa instalace, technických údajů, omezení použití, vlastností stěn a podlahy a vzdálenosti od stěn.
- ▶ Po montáži ponechte **návod koncovému uživateli**.
- ▶ Montážní materiál přepravujte a ukládejte pouze v ochranném obalu.

Likvidace

- ▶ Obal a nepotřebné díly poskytněte k recyklaci nebo řádné likvidaci. Dodržte místní předpisy.

CZ – Návod k montáži

Držák parapetu i držák lavice smí montovat pouze kvalifikovaný servisní technik.

Počet držáků parapetu a lavice

- ▶ Každý konvektor namontujte v souladu s typem a konstrukční délkou s uvedeným počtem držáků parapetu a lavice.

Montáž držáků na izolační desku je nepřípustná.

PL – Instrukcja użytkowania

Montaż i naprawa mogą być wykonywane wyłącznie przez specjalistę posiadającego odpowiednie kwalifikacje.

Dopuszczalny zakres użytkowania

Wsporniki parapetowe i wykorzystywane jako miejsce do siedzenia mogą być używane wyłącznie do montażu konwektorów o następujących właściwościach:

- Szerokość szybu na lamele 50 mm

Każdy przypadek zastosowania odbiegający od powyższego jest uważany za niezgodny z przeznaczeniem, a tym samym niedopuszczalny!

⚠ OSTRZEŻENIE

Niebezpieczeństwo odniesienia obrażeń!

▶ Należy uwzględniać obciążalność wspornika parapetowego – zestaw A.

Zestaw A nie nadaje się do użytkowania jako miejsce do siedzenia i nie posiada dopuszczenia zgodnie z AK I – III wg VDI 6036.

Konserwacja

Wspornik parapetowy/wykorzystywany jako miejsce do siedzenia nie wymaga szczególnej konserwacji.

Reklamacja

W przypadku stwierdzenia uszkodzeń należy skontaktować się z najbliższym specjalistą posiadającym odpowiednie kwalifikacje!

Wskazówki dotyczące bezpieczeństwa

▶ Przed przystąpieniem do montażu należy dokładnie zapoznać się z odpowiednią instrukcją.

▶ Stosować się do wszelkich wskazówek dotyczących miejsca montażu, jak również uwzględniać dane techniczne, ograniczenia możliwości zastosowania oraz właściwości podłoża i odstęp od ściany.

▶ Po zakończeniu montażu przekazać **instrukcję użytkownikowi końcowemu.**

▶ Materiały montażowe mogą być transportowane i przechowywane wyłącznie w opakowaniu ochronnym.

Utylizacja

▶ Opakowanie i niepotrzebne części przekazać do recyklingu lub do zgodnej z przepisami utylizacji. Przestrzegać miejscowych przepisów.

PL – Instrukcja montażu

Wsporniki parapetowy i wykorzystywany jako miejsce do siedzenia mogą być montowane wyłącznie przez specjalistę posiadającego odpowiednie kwalifikacje.

Liczba wsporników parapetowych i wykorzystywanych jako miejsce do siedzenia

▶ Każdy konwektor należy montować w zależności od typu i długości z wykorzystaniem podanej liczby wsporników parapetowych i wykorzystywanych jako miejsce do siedzenia.

Montaż wsporników na ekranie zapobiegającym wypromieniowaniu ciepła jest niedopuszczalny.

EL – Οδηγίες χρήσης

Η εγκατάσταση και η επισκευή πρέπει να διεξάγονται αποκλειστικά από εξειδικευμένο τεχνικό.

Επιτρεπόμενη χρήση

Η βάση περβαζιού παραθύρου και η βάση περβαζιού επιτρέπεται να χρησιμοποιούνται μόνο για την εγκατάσταση σε θερμοπομπούς με τα ακόλουθα χαρακτηριστικά:

- Πλάτος πλακών ελάσματος 50 mm

Οποιαδήποτε άλλη χρήση αντίκειται στους κανονισμούς και κατά συνέπεια δεν επιτρέπεται!

⚠ ΠΡΟΣΟΧΗ

Κίνδυνος τραυματισμού!

▶ Λάβετε υπόψη σας την αντοχή της βάσης περβαζιού παραθύρου σετ A.

Το σετ A δεν ενδείκνυται ως κάθισμα και δεν επιτρέπεται για KA I – III σύμφωνα με VDI 6036.

Συντήρηση

Η βάση περβαζιού παραθύρου/περβαζιού δεν χρειάζεται ειδική συντήρηση.

Παράπονα

Σε περίπτωση βλάβης απευθυνθείτε στον εξειδικευμένο τεχνικό σας!

Οδηγίες ασφάλειας

- ▶ Πριν από την εγκατάσταση διαβάστε προσεκτικά τις οδηγίες εγκατάστασης.
- ▶ Λάβετε υπόψη σας όλες τις οδηγίες για το σημείο τοποθέτησης, τα τεχνικά χαρακτηριστικά, τα όρια χρήσης, την καταλληλότητα τοίχου και δαπέδου και την απόσταση τοίχου.
- ▶ Μετά την εγκατάσταση παραδώστε τ**ις οδηγίες στον τελικό χρήστη.**
- ▶ Φυλάτε και μεταφέρετε το υλικό εγκατάστασης μόνο στην συσκευασία προστασίας.

Διάθεση

- ▶ Διαθέστε το υλικό συσκευασίας και τα μη απαραίτητα εξαρτήματα στα σημεία ανακύκλωσης ή στα προβλεπόμενα σημεία διάθεσης. Λάβετε υπόψη σας τους τοπικούς κανονισμούς.

EL - Οδηγίες εγκατάστασης

Η εγκατάσταση της βάσης περβαζιού παραθύρου και περβαζιού επιτρέπεται να διεξαχθεί μόνο από εξειδικευμένο τεχνικό.

Αριθμός βάσεων περβαζιού παραθύρου και περβαζιού

- ▶ Εγκαταστήστε τον κάθε θερμοπομπό ανάλογα με τον τύπο και το μήκος κατασκευής με τον προβλεπόμενο αριθμό βάσεων περβαζιού παραθύρου και περβαζιού.

Η εγκατάσταση των βάσεων στην προστασία ακτινοβολίας δεν επιτρέπεται.

RU – Руководство по эксплуатации

Монтаж и ремонт должны производиться только квалифицированным специалистом.

Допустимая область применения

Опоры подоконника и опоры скамьи могут использоваться только для монтажа конвекторов со следующими свойствами:

- Ширина зазора между ламелями 50 мм

Любое другое применение является применением не по назначению и поэтому недопустимо!

⚠ ПРЕДУПРЕЖДЕНИЕ

Опасность получения травмы!

- ▶ Учитывайте допустимую нагрузку на опоры подоконника, комплект A.

Комплект A не может использоваться в качестве места для сидения, не допускается его использование для AK I – III в соответствии с VDI 6036.

Техническое обслуживание

Опоры подоконника/опоры скамьи не требуют специального технического обслуживания.

Рекламация

В случае поломки обратитесь в сервисную службу!

Указания по технике безопасности

- ▶ Перед монтажом внимательно прочтите руководство по монтажу.
- ▶ Учитывайте все указания о месте монтажа, технических характеристиках, границах области применения, необходимом качестве стен и пола и расстоянии от стены.
- ▶ После монтажа **руководство следует передать конечному потребителю**.
- ▶ Храните и транспортируйте монтажный материал только в защитной упаковке.

Утилизация

- ▶ Упаковка и детали, необходимости в использовании которых более не существует, подлежат отправке на вторичную переработку или надлежащую утилизацию. Соблюдайте все местные предписания.

RU – Руководство по монтажу

Устанавливать опоры подоконника и опоры скамьи разрешается только квалифицированным специалистам.

Количество опор подоконника и опор скамьи

▶ В зависимости от типа и монтажной длины монтируйте каждый конвектор с указанным количеством опор подоконника и опор скамьи.

Монтаж опор на экране теплового излучения не допускается.

RO – Instrucțiuni de utilizare

Montarea şi reparațiile trebuie realizate numai de către un instalator specialist.

Mod de utilizare admis

Suporturile pentru glafuri şi bănci trebuie folosite numai pentru montarea pe convectoare cu următoarele proprietăți:

- Lățimea canalului cu lamele 50 mm

Orice altă utilizare nu este conformă cu destinația, fiind astfel inadmisibilă!

⚠ AVERTIZARE
Pericol de rănire! ▶ Țineți cont de capacitatea de încărcare a setului A de suporturi pentru glafuri. Setul A nu este potrivit ca obiect de şezut şi nu este aprobat pentru AK I–III potrivit VDI 6036.

Întreținere

Nu sunt necesare lucrări de întreținere speciale pentru suporturile pentru glafuri/bănci.

Reclamații

În caz de daune, contactați instalatorul specialist!

Indicații privind siguranța

▶ Citiți cu atenție instrucțiunile de montaj anterior montării.

▶ Țineți cont de toate indicațiile privind locul de amplasare, datele tehnice, limitele de utilizare, caracteristicile peretelui şi a pardoselii şi distanța față de perete.

▶ După montaj predați **instrucțiunile consumatorului final.**

▶ Transportați şi depozitați materialul de montaj numai în ambalajul de protecție.

Eliminarea ca deşeu

▶ Depuneți ambalajul şi elementele de care nu aveți nevoie la un punct de reciclare sau de colectare a deşeurilor. Țineți cont de prescripțiile locale.

RO – Instrucțiuni de montaj

Suporturile pentru glafuri şi bănci trebuie montate numai de către un instalator specialist.

Număr de suporturi pentru glafuri şi bănci

▶ Trebuie să montați fiecare convector cu numărul indicat de suporturi pentru glafuri şi bănci, în funcție de tip şi de lungimea constructivă.

Montarea suporturilor pe ecranul de radiații nu este permisă.

HU – Használati utasítás

A szerelést és javítást csak szakembernek szabad végeznie.

Megengedett használat

Az ablakpárkányra és párkányra szerelhető tartókat csak a következő tulajdonsággal rendelkező konvektorokhoz szabad használni:

- Lamellák közötti rés szélessége 50 mm

Minden más használat nem rendeltetésszerűnek minősül és ezért nem megengedett!

⚠ FIGYELMEZTETÉS
Sérülésveszély! ▶ Ügyeljen az A jelű ablakpárkányra szerelhető tartó terhelhetőségére. Az A jelű készlet nem alkalmas ülő alkalmatosságként és az AK I-III-hoz, a VDI 6036 értelmében nem megengedett.

Karbantartás

Az ablakpárkányra/párkányra szerelhető tartó különleges karbantartást nem igényel.

Reklamáció

Káresemény esetén forduljon szakemberhez!

Biztonsági tudnivalók

- ▶ Olvassa el figyelmesen a szerelési utasítást.
- ▶ Vegye figyelembe az összes információt, a felállítást helyét, a műszaki adatokat, alkalmazási határokat, a fal és padlózat tulajdonságát és faltól mért távolságot illetően.
- ▶ Szerelés után adja át az **utasítást a végfelhasználónak**.
- ▶ A szerelési anyagot csak védőcsomagolásban szabad tárolni és szállítani.

Ártalmatlanítás

- ▶ A csomagolást és a szükségtelenné vált alkatrészeket adja át újrahasznosítással vagy előírás szerinti ártalmatlanítással foglalkozó cégnek. Vegye figyelembe a helyi előírásokat.

HU – Szerelési utasítás

Az ablakpárkányra és a párkányra szerelhető tartók szerelését csak szakembernek szabad végeznie.

Ablakpárkányra és a párkányra szerelhető tartók száma

- ▶ Típustól és az építési hossztól függően, minden konvektort a megadott az ablakpárkányra és párkányra szerelhető tartók megadott számának megfelelően szereljen.

A tartók felszerelése a sugárzásvédő burkolatra nem megengedett.

ZH – 使用说明书

仅可由专业的技术人员进行安装和维修。

允许的使用方法

窗台支架和台式支架仅允许安装在具备以下特征的对流器上：

- 翅片插槽宽度为 50 mm

其他任何使用方法都是不符合规定且不被允许的！

> ⚠ 警告
>
> 受伤危险！
> ▶ 注意窗台支架套件 A 的负荷能力。
> 套件 A 不适合作为坐具使用，并且根据 VDI 6036 也不允许将其用于 AK I – III。

维护

无需对窗台支架/台式支架进行特殊维护。

索赔

若出现损坏，请联系专业技术人员！

安全提示

- ▶ 在安装之前请通读本安装说明书。
- ▶ 应注意遵守与安装地点、技术数据、使用规定、墙壁与地面特性有关的所有提示。
- ▶ 安装后，应将此说明书递交给最终用户。
- ▶ 安装材料必须放在保护性包装内进行运输和存放。

用后处理

- ▶ 对包装和不需要的部件进行回收或按规定进行用后处理。注意地方性法规。

ZH – 安装说明书

仅可由专业技术人员安装窗台支架和台式支架。

窗台支架与台式支架的数量

- ▶ 请根据型号和结构长度的不同，为对流器安装指定数量的窗台支架和台式支架。

不允许在辐射罩上安装支架。

AF – فارسی – دستورالعمل ها

نصب و تعمیر فقط باید توسط متخصص انجام شود.

استفاده صحیح

از گیره های مخصوص طاقچه فقط باید برای نصب انتقال دهنده گرما با مشخصات زیر استفاده کرد:

- پهنای شفت پره ای شکل 05 میلی متر

هرگونه استفاده دیگری برای این تجهیزات در نظر گرفته نشده و بنابراین مجاز نیست!

⚠ هشدار

خطر مصدومیت!

◀ به میزان باری که گیره مخصوص طاقچه ست A می تواند نگه دارد توجه کنید.

استفاده از ست A برای نشستن مناسب نبوده و بر اساس استاندارد 6306 IDV برای I KA – III مجاز نیست.

نگهداری

نگهداری خاصی از گیره مخصوص طاقچه لازم نیست.

هنگام بروز مشکلات

درصورت بروز آسیب به متخصص مراجعه کنید!

تدابیر ایمنی

◀ راهنمای نصب را پیش از نصب با دقت بخوانید.

◀ به تمام نکات مربوط به محل نصب، داده های فنی، محدودیت های استفاده، ویژگی های دیوار و زمین و فاصله از دیوار توجه کنید.

◀ پس از مونتاژ چپ دستورالعمل ها را به کاربر نهایی.

◀ حمل و انبار کردن ابزار مونتاژ فقط باید در بسته بندی محافظ صورت گیرد.

دور انداختن

◀ بسته بندی و قطعاتی را که به آنها نیاز ندارید، به مرکز بازیافت یا تأسیسات مجاز مدیریت زباله ببرید. به قوانین محلی توجه کنید.

AF – فارسی – نصب

فقط متخصص باید گیره های مخصوص طاقچه را نصب کند.

تعداد گیره های مخصوص طاقچه

◀ هر یک از انتقال دهنده های گرما را بسته به نوع و طولشان با تعداد گیره های مخصوص طاقچه مشخص شده، نصب کنید.

نصب حامل کنار حفاظ مخصوص اشعه مجاز نیست.

RA – العربية – دليل الاستخدام

لا يُسمح بتنفيذ التركيب أو الإصلاح إلا من قِبل فني متخصص.

الاستخدام المسموح به

ينبغي أن يقتصر استخدام حاملات عتبة النافذة وحاملات العتبة على تركيب المسخنات بالحمل الحراري ذات الخصائص التالية:

- عرض عمود الشرائح 05 ملم

أي استخدام آخر يعد غير مناسب وبالتالي فهو غير مصرح به!

⚠ تحذير

خطر الإصابة!

◀ برجاء مراعاة سعة تحميل حاملات عتبة النافذة من المجموعة A.

المجموعة A لا تصلح للاستخدام كمقعد، ولا يُسمح باستخدامها مع فئة المتطلبات I KA – III وفقا للمعيار 6306 IDV.

الصيانة

الصيانة الخاصة لحاملات عتبة النافذة/حاملات العتبة غير ضرورية.

شكاوى العملاء

اتصل بالفني المتخصص في حالة حدوث تلفيات!

تعليمات السلامة

◀ اقرأ دليل التركيب جيدا قبل التركيب.

◀ يجب مراعاة كافة الإرشادات الخاصة بموقع التركيب، والبيانات التقنية، وحدود الاستخدام، وخصائص الجدار والأرضية، والبعد عن الجدار.

◀ يُرجى منح الدليل للمستخدم النهائي بعد التركيب.

◀ لا يُسمح بنقل وتخزين مواد التركيب إلا في الأغلفة الواقية.

التخلص من الجهاز

◀ قم بتسليم الغلاف والأجزاء غير الضرورية إلى مركز إعادة التدوير أو المرفق المعتمد للتخلص من النفايات. برجاء مراعاة التعليمات المحلية.

RA – العربية – دليل التركيب

لا يُسمح بتركيب حاملات عتبة النافذة وحاملات العتبة إلا من قِبل فني متخصص.

عدد حاملات عتبة النافذة وحاملات العتبة

◀ قم بتركيب كل مسخن مع العدد المحدد له من حاملات عتبة النافذة وحاملات العتبة، تبعا لنوع وطول التركيب الخاص بالمسخن.

غير مسموح بتركيب الحاملات بحاجب الإشعاع.